KWC ONO touch light PRO

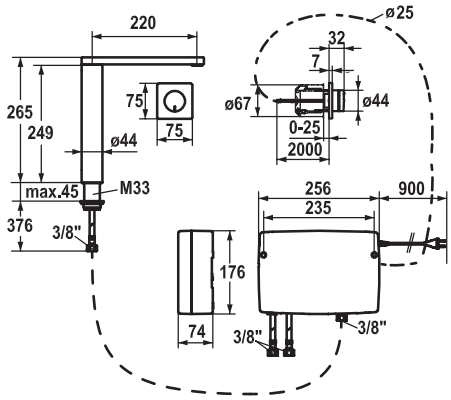

KWC-No.	Superfici
10.651.032.000FL	cromo

A 220, tubi flessibili di collegamento, adattatore

Cucina
con tecnologia LED

IntelligentControl - comando elettronico
- tecnologia touch light PRO

- touch'n'flow 1-2-3
- 3 temperature e portate preimpostate
- Elettronica a microprocessore
  - touch'n'flow 1: acqua fredda, flusso del 50% essere individualmente modificate e memorizzate
  - touch'n'flow 2: acqua calda, flusso del 50% essere individualmente modificate e memorizzate
  - touch'n'flow 3: acqua bollente, flusso del 50% essere individualmente modificate e memorizzate
  - con programma di pulizia
  - tempo di scorrimento dell'acqua - avviso di sicurezza: spegnimento automatico dopo 10 minuti
  - limitazione regolabile della temperatura
  - disinfezione impostabile con acqua bollente (5 minuti)
  - possibile reset su regolazione di fabbrica
- Bocca orientabile 360°
  - Neoperl® SLIM®
- OptimalSpace - ampia zona di lavoro e di lavaggio
- Unità di comando touch light PRO, priva di manutenzione
  - tecnica moderna a microprocessore e di comando
  - affermata tecnica a valvole
  - compreso materiale di montaggio
  - pronto per connessione a 1 unità di manovra collegata a mezzo cavo (standard) , 1 unità di manovra wireless (opzionale)
- Tubi flessibili di collegamento da ⅜"
- Fissaggio tramite raccordo filettato M33 x 1.5
- Foratura ø35 mm
- Incluso nella fornitura:
  - Trasformatore 100-240 V / tensione di esercizio 15 V / lunghezza del cavo 900 mm
  - Unità di comando e unità di manovra collegata a mezzo cavo / lunghezza del cavo 2000 mm
- Ordinare separatamente:
  - Scatola sotto muro per unità di manovra Z.636.183
- Ordinare separatamente (opzionale o se necessario):
  - Set di prolunga 1500 mm Z.536.352, composto da: tubo flessibile acciaio inossidabile ⅜"x⅜", doppio niplo, materiale di guarnizione
  - Unità di manovra touch light PRO wireless Z.536.351.000
- Visitate www.kwc.com per informazioni complete su pianificazione e installazione oltre a dati sulla manovra o contattate il vostro responsabile presso KWC.

Portata 12 l/min (3 bar)
Classe di rumorosità I