Art. P065

Gruppo bordo vasca

- interasse bocca 18,2 cm
- maniglie
- 5 fori
- maniglia apri/chiudi con regolazione portata e temperatura doccetta
- doccetta FIT
- flessibile 150 cm
- vitone ceramico 90°
- ingressi da 1/2"
- flessibili di alimentazione

Finiture:

☐ **Matt Gun Metal PVD** 47 P5 P065

Progetto:

Stanza:

Data:

Commento:

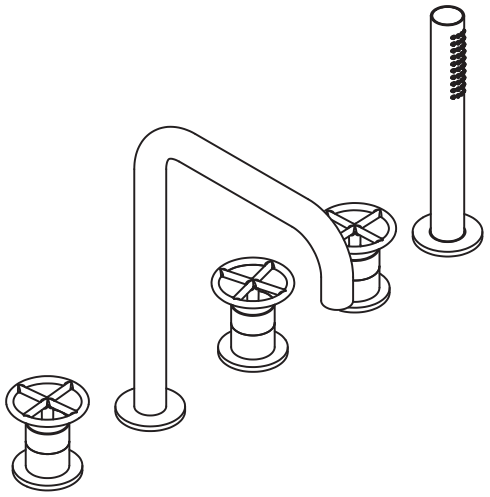

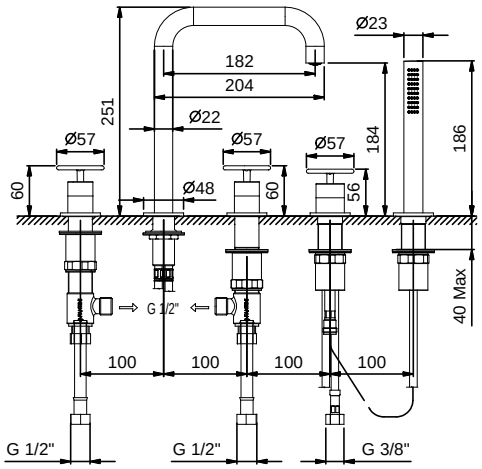

Certificazioni:

NEW