Art. F721B+R021A

Miscelatore vasca incasso

- interasse bocca 20 cm
- maniglia
- deviatore a rotazione a 2 uscite
- doccetta FIT
- presa acqua con supporto per doccetta
- flessibile PVC 150 cm
- ingressi da 1/2"

Parte esterna
Finiture:

☐ **Cromo** 34 02 F721B

Parte da incasso
Finiture:

☐ 44 00 R021A

Progetto:

Stanza:

Data:

Commento:

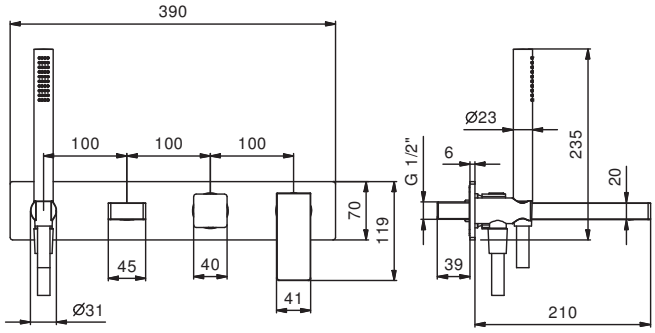

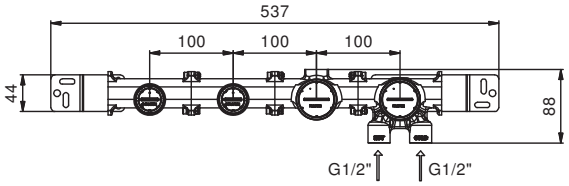

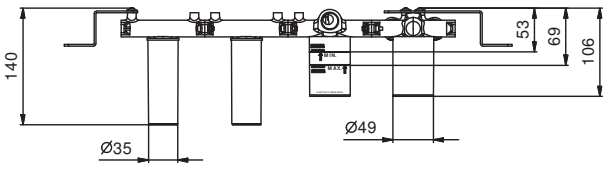

Certificazioni:

NEW