Devon&Devon

SCOTTIE MIRROR

design **Ufficio Stile**

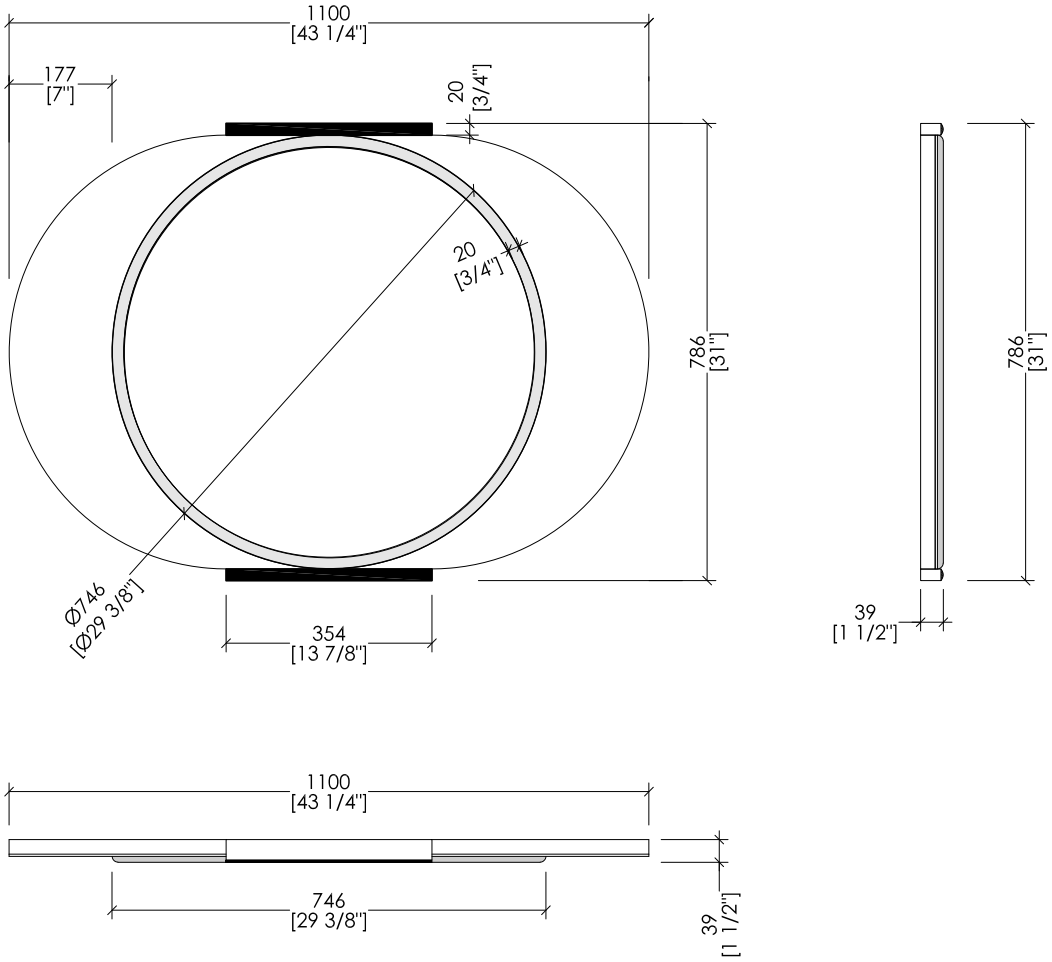

updating **01|2020**

SCOTTIE-SP-CR/OTSATP | SCOTTIE-SP-DB/CR | SCOTTIE-SP-PW/NKSA | SCOTTIE-SP-WG/NK |SCOTTIE-SP-WG/OT | SCOTTIE-SP-CM/OTSATP | SCOTTIE-SP-PW/CR | SCOTTIE-SP-IP/OTSATP |

> SPECCHIO
> PROFILI **>** ottone satinato protetto matt | cromo | nickel satinato | nickel lucido
> CORNICE **>** legno laccato
FINITURA: cream | deep black | pure white | warm grey | intense pink | cream matt |
> TOLLERANZA: ± 3 %
> DIMENSIONE IMBALLO: non disponibile
> PESO TOTALE: non disponibile

> MIRROR
> BORDERS | **>** brushed brass matt lacquered | chrome | satin nickel | polished nickel
> FRAME **>** lacquered wood
FINISH: cream | deep black | pure white | warm grey | intense pink | cream matt |
> TOLERANCE: ± 3 %
> PACKAGING SIZE: unavailable
> WEIGHT: unavailable

N.B. Tutte le misure sono in millimetri/pollici. Questo disegno è di proprietà Devon&Devon.
Non può essere riprodotto o trasmesso a terzi senza autorizzazione.

N.B. All measurements are in millimetres/inch. This drawing is property of Devon&Devon.
It may not be reproduced or trasmitted to third parties without authorization.